VALVOLA A FARFALLA

Caratteristiche Generali Valvola :

Diametri : DN40—DN 200

Flange Accoppiabili: UNI EN 1092 PN6-PN10-PN16 / ANSI 150

Pressione Max: PN16 DN 40-DN200

Temp. Max di impiego a seconda della tenuta utilizzata:

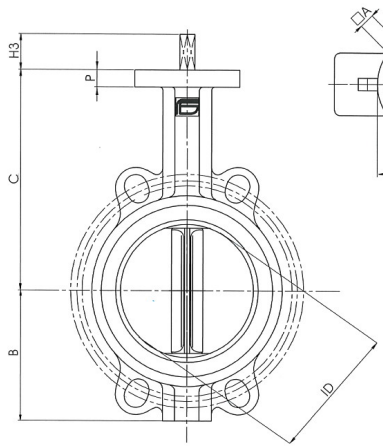

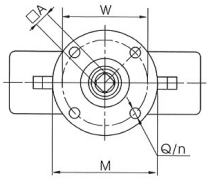

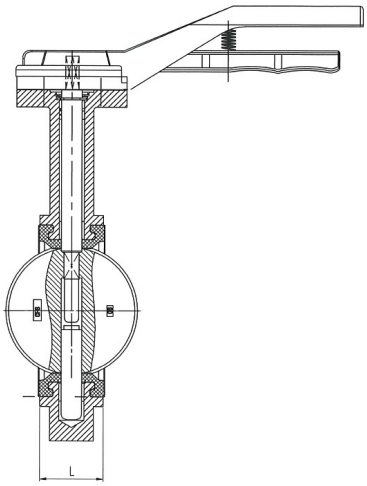

SIZE		CORPO					STELO		ATTACCO ISO 5211					*
		ID	L	B	C	P	H3	□A	ATT. ISO	M	W	n	Q	KG
1"1/2	40	40	33	70	133	12	25	11	F07	90	70	4	10	2,7
2"	50	50	43	61	141	12	25	11	F07	90	70	4	10	2,9
2"1/2	65	63	46	72	153	12	25	11	F07	90	70	4	10	4,1
3"	80	77	46	87	161	12	25	11	F07	90	70	4	10	4,4
4"	100	100	52	106	176	12	25	11	F07	90	70	4	10	4,7
5"	125	125	56	123	193	12	25	14	F07	90	70	4	10	6,3
6"	150	147	56	137	204	12	25	14	F07	90	70	4	10	7,9
8"	200	198	60	174	247	12	35	17	F10	125	102	4	12	12,3

* I pesi sono riferiti alla valvola ad asse nudo.

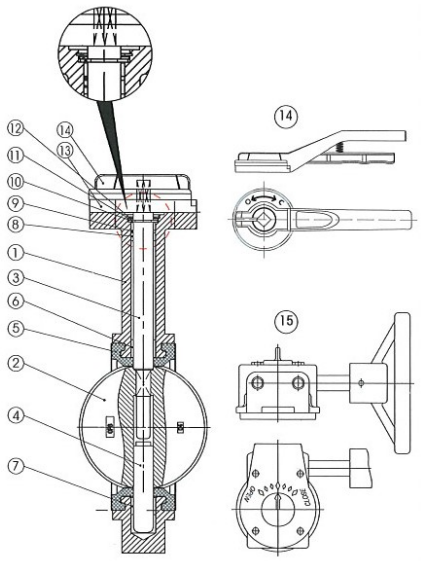

ELENCO PARTICOLARI E MATERIALI DELLA VALVOLA

ARTICOLI			A101	A306	A30F	A30A	A302	A307	A30L	A308
			A121	A326	A32F	A32A	A322	A327	A32L	A328
RIF.	PARTICOLARE	Q.TA	MATERIALI							
1	CORPO	1	GG25	GGG40	GGG40	GGG40	GGG40	GGG40	GGG40	GGG40
2	DISCO	1	CF8	CF8M	CF8	GGG40 NICK	CF8	CF8M	C958	CF8M
3	STELO	1	SS416	SS316	SS416	SS416	SS416	SS316	SS316	SS316
4	STELO INFERIORE	1	SS416	SS316	SS416	SS416	SS416	SS316	SS316	SS316
5	SEDE	1	EPDM	EPDM	EPDM-HT	EPDM	NBR	NBR	EPDM	VITON
6	BOCCOLA	1	PTFE	PTFE	PTFE	PTFE	PTFE	PTFE	PTFE	PTFE
7	BOCCOLA	1	PTFE	PTFE	PTFE	PTFE	PTFE	PTFE	PTFE	PTFE
8	BOCCOLA	2	PTFE	PTFE	PTFE	PTFE	PTFE	PTFE	PTFE	PTFE
9	O-RING	1	EPDM	EPDM	EPDM-HT	EPDM	NBR	NBR	EPDM	VITON
10	WASHER	1	STEEL 65 Mn	STEEL 65 Mn	STEEL 65 Mn	STEEL 65 Mn	STEEL 65 Mn	STEEL 65 Mn	STEEL 65 Mn	STEEL 65 Mn
11	ANELLO DI TENUTA	1	STEEL 65 Mn	STEEL 65 Mn	STEEL 65 Mn	STEEL 65 Mn	STEEL 65 Mn	STEEL 65 Mn	STEEL 65 Mn	STEEL 65 Mn
12	GUARNIZIONE	1	Q235 AISI1010	Q235 AISI1010	Q235 AISI1010	Q235 AISI1010	Q235 AISI1010	Q235 AISI1010	Q235 AISI1010	Q235 AISI1010
13	DISCO DENTATO	1	CAST ALLUMIN.	CAST ALLUMIN.	CAST ALLUMIN.	CAST ALLUMIN.	CAST ALLUMIN.	CAST ALLUMIN.	CAST ALLUMIN.	CAST ALLUMIN.
14	LEVA	1	CAST ALLUMIN.	CAST ALLUMIN.	CAST ALLUMIN.	CAST ALLUMIN.	CAST ALLUMIN.	CAST ALLUMIN.	CAST ALLUMIN.	CAST ALLUMIN.
15	RIDUTTORE CON VOLANTINO	1	GG25	GG25	GG25	GG25	GG25	GG25	GG25	GG25